ЭНЕРГОПРОМ

ПРОИЗВОДСТВО ОБРАТНЫХ КЛАПАНОВ

ООО «Энергопром»
+7 (8412) 39-69-67
e-mail: eppnz@mail.ru
обратныйклапан.рф

Затвор (клапан) обратный тарельчатый межфланцевый 19нж71нж Ду15-300

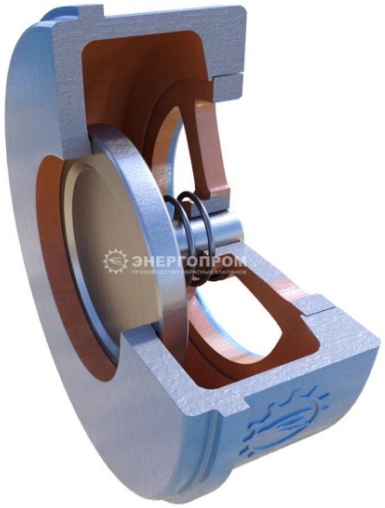

Затвор (клапан) обратный тарельчатый предназначен для предотвращения обратного потока газообразных и жидких сред в трубопроводах.

Затвор (клапан) обратный поворотный соответствует требованиям технического регламента "О безопасности магистральных трубопроводов".

Затворы (клапаны) обратные поворотные устанавливаются на горизонтальных, вертикальных и подъемных участках трубопровода с направлением потока снизу-вверх по стрелке на корпусе.

ТУ3742-002-12005818-2013
Декларация соответствия ТР ТС 010/2011: ЕАЭС N RU Д-RU.АД71.В.00271/18
Декларация соответствия ТР ТС 032/2013: ТС № RU Д-RU.МЮ62.В.02879

Основные технические данные

Наименование параметра		Значение	
Таблица фигуры		19нж71нж	
Номинальный диаметр, Ду		15; 20; 25; 32; 40; 50; 65; 80; 100; 125; 150; 200; 250; 300	
Рабочее давление, Ру МПа (кгс/см2)		1,6(16); 2,5(25);	
Присоединение к трубопроводу		межфланцевое по ГОСТ 33259-2015	
Исполнение уплотнительной поверхности фланца по ГОСТ 33259-2015	Ру МПа (кгс/см2)	1,6(16); 2,5(25); 4,0(40)	
	Исполнение*	Исп В; по ГОСТ 33259-2015 Исп. 1; по ГОСТ 12815-1980	
Рабочая среда		жидкие и газообразные среды нейтральные к материалам основных деталей, скорость коррозии в которых не более 0,2 мм/год	
Герметичность затвора*		класс не ниже «G» по ГОСТ 9544–2015	
Климатическое исполнение по ГОСТ 15150–69		У1	ХЛ1; УХЛ1
Диапазон температуры окружающей среды, °С		от минус 40 до плюс 40	от минус 60 до плюс 40
Диапазон температур рабочей среды, °С		от минус 40 до плюс 200	от минус 60 до плюс 200
Материал основных деталей затвора*		Корпус- нж сталь CF8; тарелка, вставка, пружина - нж сталь AISI 316	

* Возможно изготовление затвора с другими характеристиками по требованию заказчика.

Примечание

Внешний вид и конструкция затвора обратного поворотного могут быть изменены в процессе совершенствования без особого уведомления, без ухудшения потребительских свойств и при условии поставки изделия с заказанными параметрами.

ООО «Энергопром»
+7 (8412) 39-69-67
e-mail: eppnz@mail.ru
обратныйклапан.рф

Пример условного обозначения затвора обратного поворотного с диаметром условного прохода Ду200 мм, давлением условным Ру25, фланцевого исп. В по ГОСТ 33259-2015, с климатическим исполнением У1, со стандартной строительной длиной, с классом герметичности не ниже «G»:

Клапан обратный тарельчатый 19нж71нж Ду200 Ру25 межфланцевый ТУ3742-002-12005818-2013

Пример условного обозначения затвора обратного тарельчатого с диаметром условного прохода Ду150 мм, давлением условным Ру16, межфланцевого исп.F по ГОСТ 33259-2015, с климатическим исполнением УХЛ1, из стали 12х18н9тл, с классом герметичности «А»:

19нж71нж Ду150 Ру16 межфланцевый, исп.F, УХЛ1, сталь 12х18н9тл, класс «А», ТУ3742-002-12005818-2013

Рисунок 1 – Общий вид тарельчатого клапана

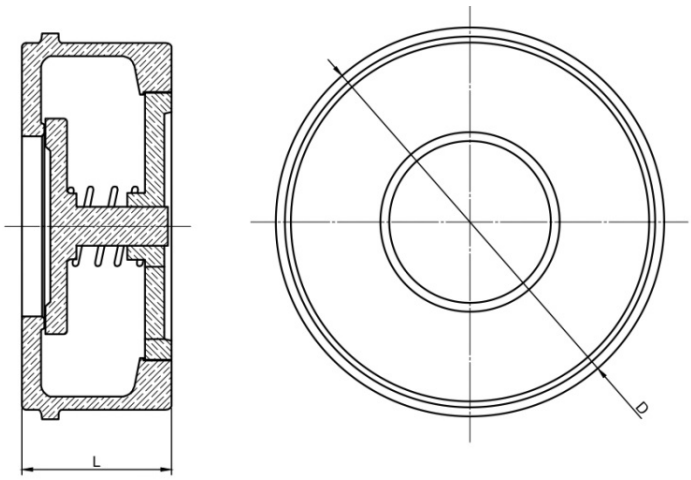

Таблица 1 - Основные габаритные и присоединительные размеры

Номинальный диаметр,DN	Номинальное давление,PN	Давление открытия, МПа	Пропускная способность Kv,м³/ч	Строительная длина, L	Наружный диаметр, D	Проходное сечение, d	Длина шпильки для монтажа	Длина болта для монтажа	Вес клапана, кг
15	25	0,05	2,5	27,5	51	15	105	80	0,28
20	25	0,05	5	28	61	20	105	80	0,29
25	25	0,05	9	28	70	25	105	80	0,38
32	25	0,05	18	30	79	32	110	90	0,50
40	25	0,05	29	36	88	40	120	100	0,64
50	25	0,05	45	40	108	50	120	110	1,00
65	25	0,05	75	49	125	65	150	120	1,60
80	25	0,05	115	57	137,5	80	160	130	2,25
100	25	0,05	190	68,5	166,5	100	180	150	2,90
125	25	0,05	320	78,5	191	125	200	170	4,40
150	25	0,05	380	95	221	150	215	185	6,50
200	25	0,05	550	108	267	200	240	210	8,00
250	25	0,05	900	132	320	250	250	230	24,50
300	25	0,05	1350	150	380	300	280	250	35,00