ЭНЕРГОПРОМ

ПРОИЗВОДСТВО ОБРАТНЫХ КЛАПАНОВ

ООО «Энергопром»
+7 (8412) 39-69-67
e-mail: eppnz@mail.ru
обратныйклапан.рф

Затвор (клапан) обратный фланцевый 19с47нж; 19лс47нж; 19нж47нж

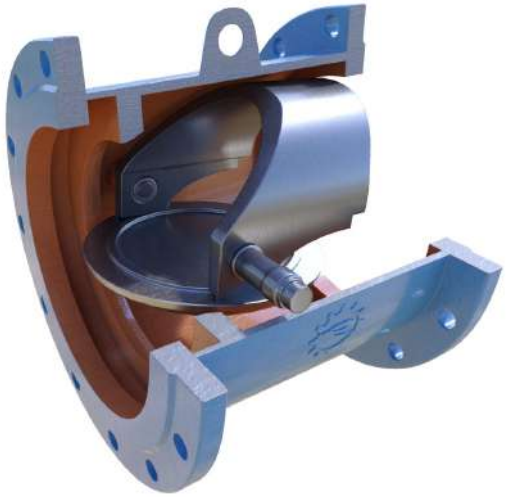

Затвор (клапан) обратный поворотный предназначен для предотвращения обратного потока газообразных и жидких сред в трубопроводах.

Затвор (клапан) обратный поворотный соответствует требованиям технического регламента "О безопасности магистральных трубопроводов".

Затворы (клапаны) обратные поворотные устанавливаются на горизонтальных, вертикальных и подъемных участках трубопровода с направлением потока снизу-вверх по стрелке на корпусе.

ТУ3742-002-12005818-2013
Декларация соответствия ТР ТС 010/2011: ЕАЭС N RU Д-RU.АД71.В.00271/18
Декларация соответствия ТР ТС 032/2013: ТС № RU Д-RU.МЮ62.В.02879

Основные технические данные

Наименование параметра		Значение		
Таблица фигуры		19с47нж	19лс47нж	19нж47нж
Номинальный диаметр, Ду		150; 200; 250; 300; 350; 400; 500; 600; 700; 800		
Рабочее давление, Ру МПа (кгс/см2)		1,0(10); 1,6(16); 2,5(25); 4,0(40); 6,3(63)		
Присоединение к трубопроводу		фланцевое по ГОСТ 33259-2015		
Исполнение уплотнительной поверхности фланца по ГОСТ 33259-2015	Ру МПа (кгс/см2)	1,0(10); 1,6(16)	2,5(25); 4,0(40)	6,3(63)
	Исполнение*	B	F	J (D от Ду500)
Рабочая среда		жидкие и газообразные среды нейтральные к материалам основных деталей, скорость коррозии в которых не более 0,2 мм/год		
Герметичность затвора*		класс не ниже «G» по ГОСТ 9544–2015		
Климатическое исполнение по ГОСТ 15150–69		У1	ХЛ1	УХЛ1
Диапазон температуры окружающей среды, °С		от минус 40 до плюс 40	от минус 60 до плюс 40	
Диапазон температур рабочей среды, °С		от минус 40 до плюс 400	от минус 60 до плюс 400	
Материал основных деталей затвора*		сталь 20	сталь 09Г2С	сталь 12Х18Н10Т

* Возможно изготовление затвора с другими характеристиками по требованию заказчика.

Примечание

Внешний вид и конструкция затвора обратного поворотного могут быть изменены в процессе совершенствования без особого уведомления, без ухудшения потребительских свойств и при условии поставки изделия с заказанными параметрами.

ООО «Энергопром»
+7 (8412) 39-69-67
e-mail: eppnz@mail.ru
обратныйклапан.рф

Пример условного обозначения затвора обратного поворотного с диаметром условного прохода Ду300 мм, давлением условным Ру25, фланцевого исп.F по ГОСТ 33259-2015, с климатическим исполнением У1, со стандартной строительной длиной, с классом герметичности не ниже «G»:

19с47нж Ду300 Ру25 фланцевый ТУ3742-002-12005818-2013

Пример условного обозначения затвора обратного поворотного с диаметром условного прохода Ду300 мм, давлением условным Ру25, фланцевого исп.В по ГОСТ 33259-2015, с климатическим исполнением УХЛ1, из стали 08Х18Н10, строительной длиной L=500, с классом герметичности «А»:

19нж47нж Ду300 Ру25 фланцевый, исп.В, УХЛ1, сталь 08Х18Н10, класс «А», L=500 ТУ3742-002-12005818-2013

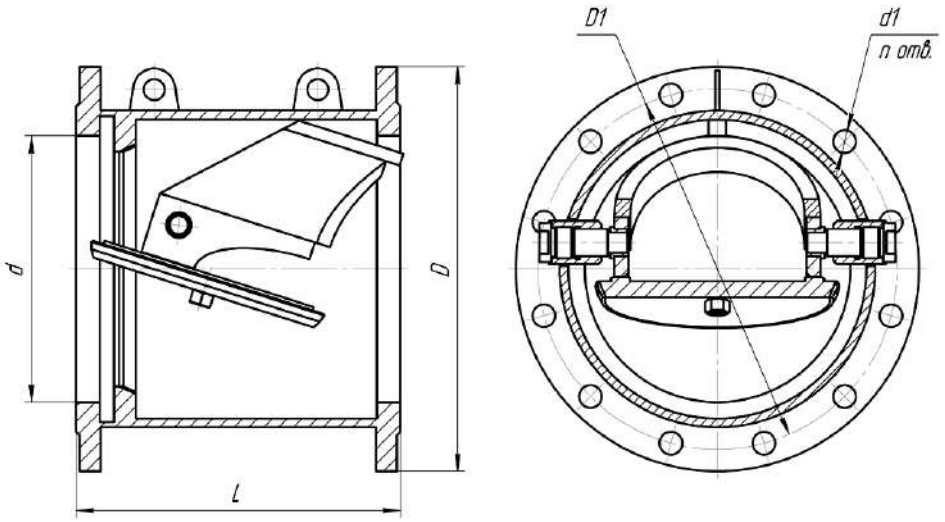

Рисунок 1 – Общий вид затвора

Таблица 1 - Основные габаритные и присоединительные размеры

Номинальный диаметр, DN	Номинальное давление, PN, МПа	Размеры, мм					n
		L	d	D	D1	d1	
150	1,0	210	146	280	240	22	8
	1,6						
	2,5	230		300	250	26	
	4,0	240	145				
	6,3	260	142	340	280	33	
200	1,0	280	202	335	295	22	8
	1,6						12
	2,5	290		360	310	26	
	4,0	300	200	375	320	30	
	6,3	320	198	405	345	33	

ЭНЕРГОПРОМ

ПРОИЗВОДСТВО ОБРАТНЫХ КЛАПАНОВ

ООО «Энергопром»
+7 (8412) 39-69-67
e-mail: eppnz@mail.ru
обратныйклапан.рф

Номинальный диаметр, DN	Номинальное давление, PN, МПа	Размеры, мм					n
		L	d	D	D1	d1	
250	1,0	350	254	390	350	22	12
	1,6			405	355	26	
	2,5			425	370	30	
	4,0	370	252	445	385	33	
	6,3	400	246	470	400	39	
300	1,0	370	303	440	400	22	12
	1,6			460	410	26	
	2,5	400		485	430	30	16
	4,0	450	301	510	450	33	
	6,3	480	294	530	460	39	
350	1,0	440	351	500	460	22	16
	1,6	450		520	470	26	
	2,5	460		550	490	33	
	4,0	490		570	510		
	6,3	510	342	595	525	39	
400	1,0	480	398	565	515	26	16
	1,6	490		580	525	30	
	2,5	500		610	550	33	
	4,0	550		655	585	39	
	6,3	590	386	670		45	
500	1,0	630	501	670	620	26	20
	1,6	660		710	650	33	
	2,5		500	730	660	39	
	4,0	700	495	755	670	45	
	6,3	750	485	800	705	52	
600	1,0	720	602	780	725	30	20
	1,6	750		840	770	39	
	2,5	790	600				
	4,0	830	595	890	795	52	
700	1,0	830	692	895	840	30	24
	1,6	860		910		39	
	2,5	890	690	960	875	45	
	4,0	920	695	995	900	52	
800	1,0	860	792	1010	950	33	24
	1,6	900		1020		39	
	2,5		790	1075	990	45	