ЭНЕРГОПРОМ

ПРОИЗВОДСТВО ОБРАТНЫХ КЛАПАНОВ

ООО «Энергопром»
+7 (8412) 39-69-67
e-mail: eppnz@mail.ru
обратныйклапан.рф

Затвор (клапан) обратный фланцевый 19с53нж; 19лс53нж; 19с76нж; 19лс76нж

Затвор (клапан) обратный поворотный предназначен для предотвращения обратного потока газообразных и жидких сред в трубопроводах.
Затвор (клапан) обратный поворотный соответствует требованиям технического регламента "О безопасности магистральных трубопроводов".
Затворы (клапаны) обратные поворотные устанавливаются на горизонтальных, вертикальных и подъемных участках трубопровода с направлением потока снизу-вверх по стрелке на корпусе.

ТУ3742-002-12005818-2013
Декларация соответствия ТР ТС 010/2011: ЕАЭС N RU Д-RU.АД71.В.00271/18
Декларация соответствия ТР ТС 032/2013: ТС № RU Д-RU.МЮ62.В.02879

Основные технические данные

Наименование параметра		Значение		
Таблица фигуры		19с53нж, 19с76нж	19лс53нж, 19лс76нж	19нж53нж, 19нж76нж
Номинальный диаметр, Ду		50; 80; 100; 150; 200		
Рабочее давление, Ру МПа (кгс/см2)		1,6(16); 2,5(25); 4,0(40)		
Присоединение к трубопроводу		фланцевое по ГОСТ 33259-2015		
Исполнение уплотнительной поверхности фланца по ГОСТ 33259-2015	Ру МПа (кгс/см2)	1,6(16); 2,5(25); 4,0(40)		
	Исполнение*	B; D; F (ГОСТ 33259-2015) 1; 3; 5 (ГОСТ 12815-1980)		
Рабочая среда		жидкие и газообразные среды нейтральные к материалам основных деталей, скорость коррозии в которых не более 0,2 мм/год		
Герметичность затвора*		класс не ниже «G» по ГОСТ 9544–2015		
Климатическое исполнение по ГОСТ 15150–69		У1	ХЛ1	УХЛ1
Диапазон температуры окружающей среды, °С		от минус 40 до плюс 40	от минус 60 до плюс 40	
Диапазон температур рабочей среды, °С		от минус 40 до плюс 425	от минус 60 до плюс 425	
Материал основных деталей затвора*		сталь 20Л-25Л	сталь 20ГЛ, 20ГМЛ, 30ХМЛ	сталь 12Х18Н9ТЛ

Уплотнительные поверхности коррозионностойкая сталь 08Х20Н9Г7Т.
Соединение корпус-крышка ТРГ – терморасширенный графит, ПОН-Б – паронит.

* Возможно изготовление затвора с другими характеристиками по требованию заказчика.

Примечание

Внешний вид и конструкция затвора обратного поворотного могут быть изменены в процессе совершенствования без особого уведомления, без ухудшения потребительских свойств и при условии поставки изделия с заказанными параметрами.

ООО «Энергопром»
+7 (8412) 39-69-67
e-mail: eppnz@mail.ru
обратныйклапан.рф

Пример условного обозначения затвора обратного поворотного с диаметром условного прохода Ду200 мм, давлением условным Ру25, фланцевого исп. В по ГОСТ 33259-2015, с климатическим исполнением У1, со стандартной строительной длиной, с классом герметичности не ниже «G»:

Затвор обратный 19с76нж Ду200 Ру25 фланцевый ТУ3742-002-12005818-2013

Пример условного обозначения затвора обратного поворотного с диаметром условного прохода Ду150 мм, давлением условным Ру40, фланцевого исп.F по ГОСТ 33259-2015, с климатическим исполнением УХЛ1, из стали 30ХМЛ, строительной длиной L=480, с классом герметичности «А»:

19лс53нж Ду150 Ру40 фланцевый, исп.F, УХЛ1, сталь 30ХМЛ, класс «А», L=480 ТУ3742-002-12005818-2013

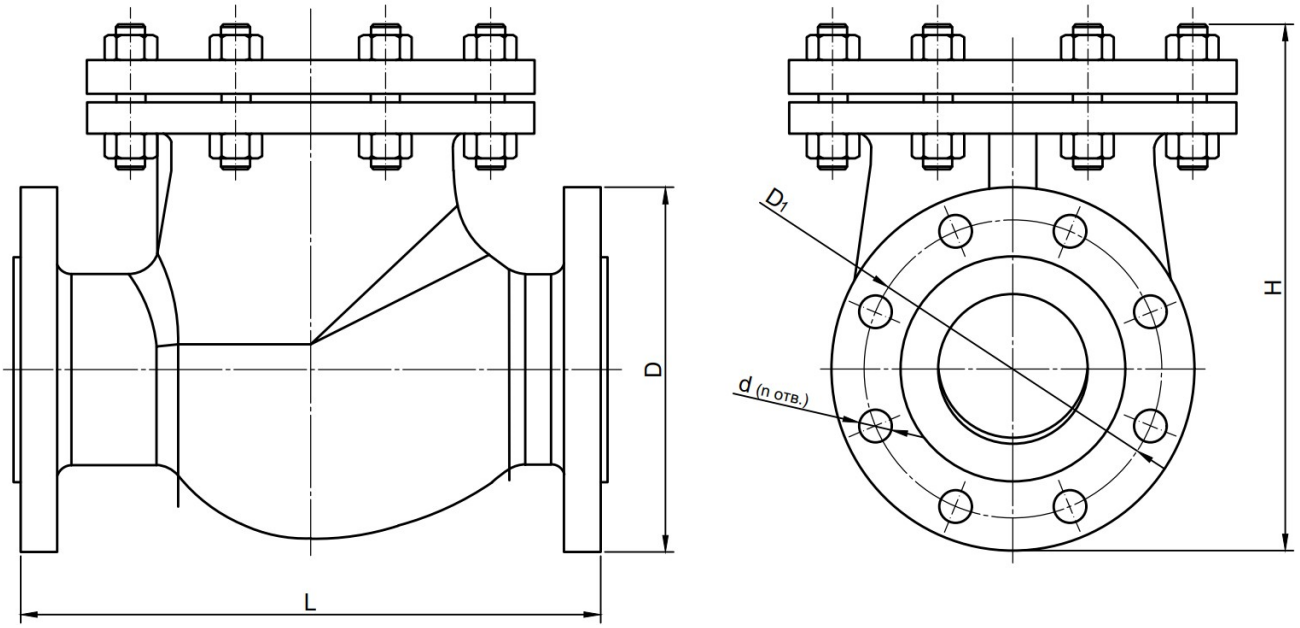

Рисунок 1 – Общий вид затвора

Таблица 1 - Основные габаритные и присоединительные размеры

Номинальный диаметр, DN	Номинальное давление, PN, МПа	Размеры, мм					n	Масса
		L	D	D1	d	H		
50	1,6	230	160	125	18	240	4	20
	2,5	230	160	125	18	240	4	20
	4,0	230	160	125	18	250	4	21
80	1,6	310	195	160	18	300	4	31
	2,5	310	195	160	18	300	8	31
	4,0	310	195	160	18	300	8	33

ООО «Энергопром»
+7 (8412) 39-69-67
e-mail: eppnz@mail.ru
обратныйклапан.рф

Номинальный диаметр, DN	Номинальное давление, PN, МПа	Размеры, мм					n	Масса
		L	D	D1	d	H		
100	1,6	350	215	180	18	340	8	44
	2,5	350	230	190	22	340	8	45
	4,0	350	230	190	22	360	8	47
150	1,6	480	280	240	22	430	8	107
	2,5	480	300	250	26	440	8	110
	4,0	480	300	250	26	440	8	115
200	1,6	550	335	295	22	490	12	167
	2,5	550	360	310	26	490	12	175
	4,0	550	375	320	30	510	12	185

Таблица 2 - Основные габаритные и присоединительные размеры облегчённых клапанов 19с53нж*

Номинальный диаметр, DN	Номинальное давление, PN, МПа	Размеры, мм					n	Масса
		L	D	D1	d	H		
50	4,0	230	160	125	18	220	4	11
80	4,0	310	195	160	18	270	8	19
100	4,0	350	230	190	22	310	8	26
150	4,0	480	300	250	26	380	8	52
200	4,0	550	375	320	30	480	12	90

*Рабочая среда- вода, неагрессивные жидкие среды с температурой от 20°С до 425°С.
Корпус - сталь 20Л, крышка - сталь 20, уплотнительная поверхность 20х13, прокладка - паронит ПОН-Б.
Присоединение фланцевое исп. «В», тип 11 по ГОСТ 33259-2015.
Полный средний ресурс - 1500 циклов.
Срок службы - 5 лет.